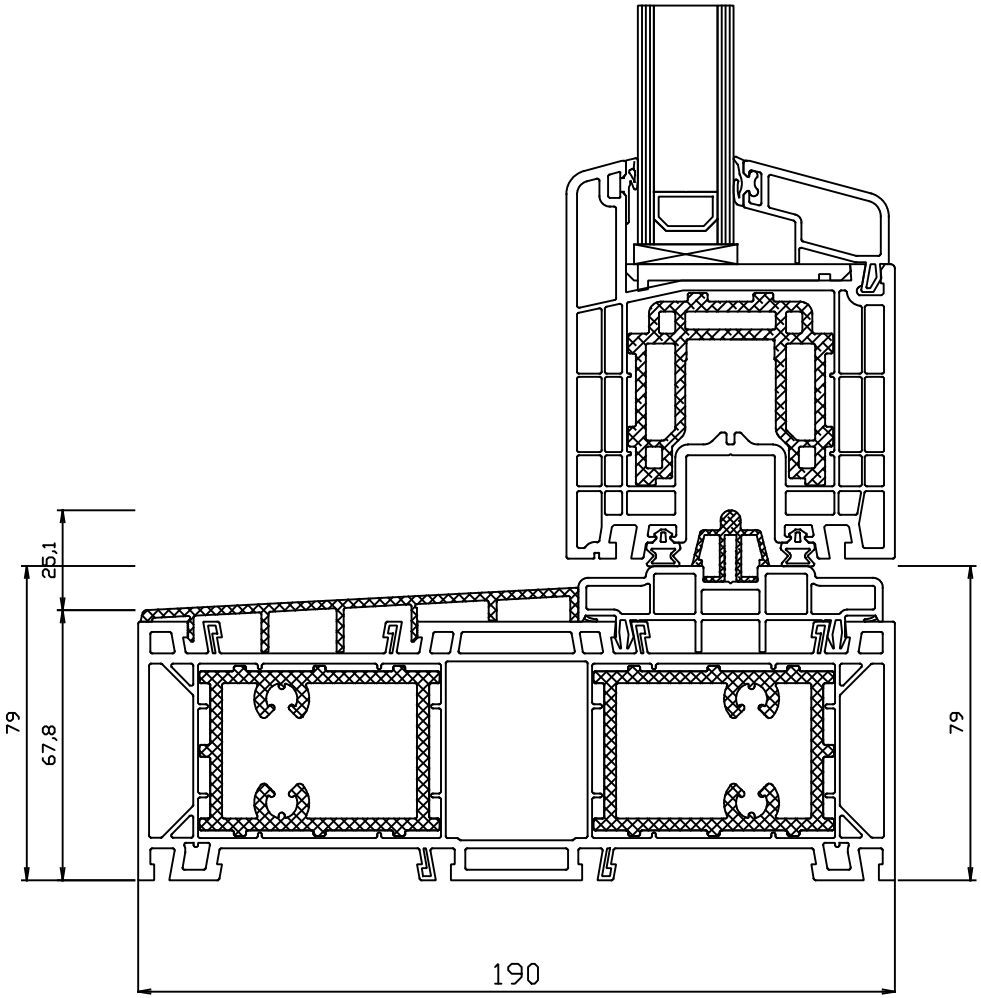

KUFA Raamsystemen

Detail: T9-F04-OD1

Schaal 1:2

Aan deze detailleringen kunnen geen rechten worden ontleend

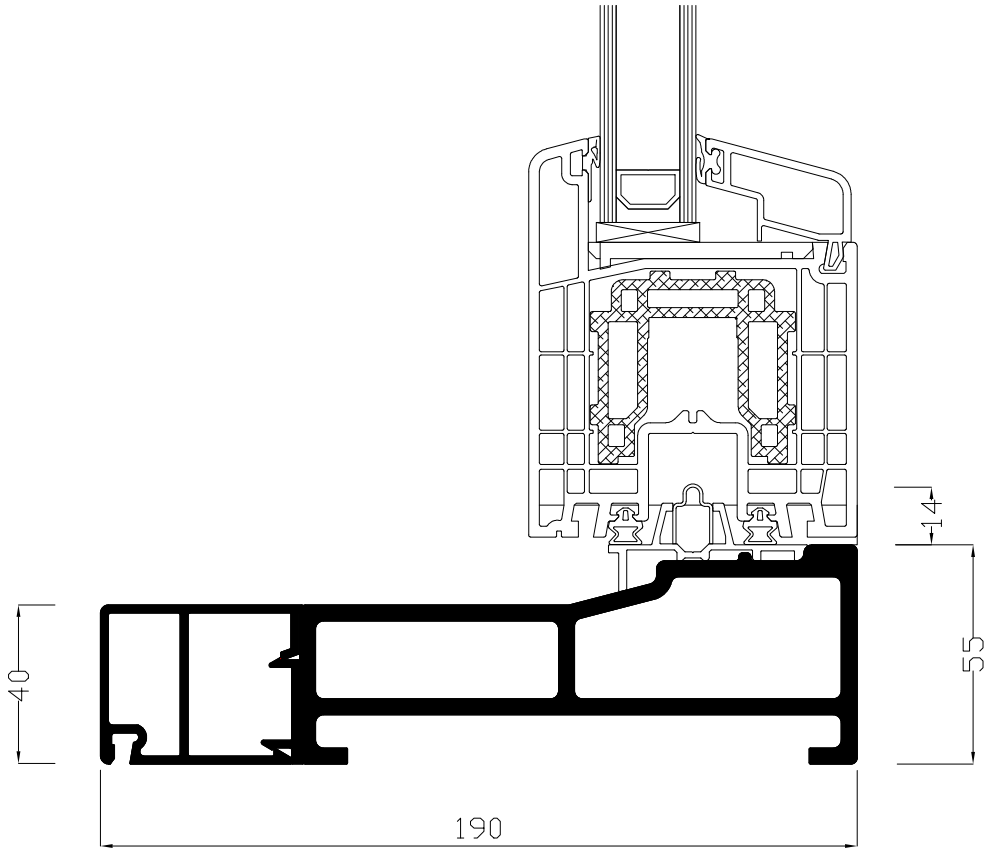

KUFA® Raamsystemen

Detail: T9-E04-OD3 VT zwart (VensterTechniek)

Schaal 1:2

Aan deze detailleringen kunnen geen rechten worden ontleend

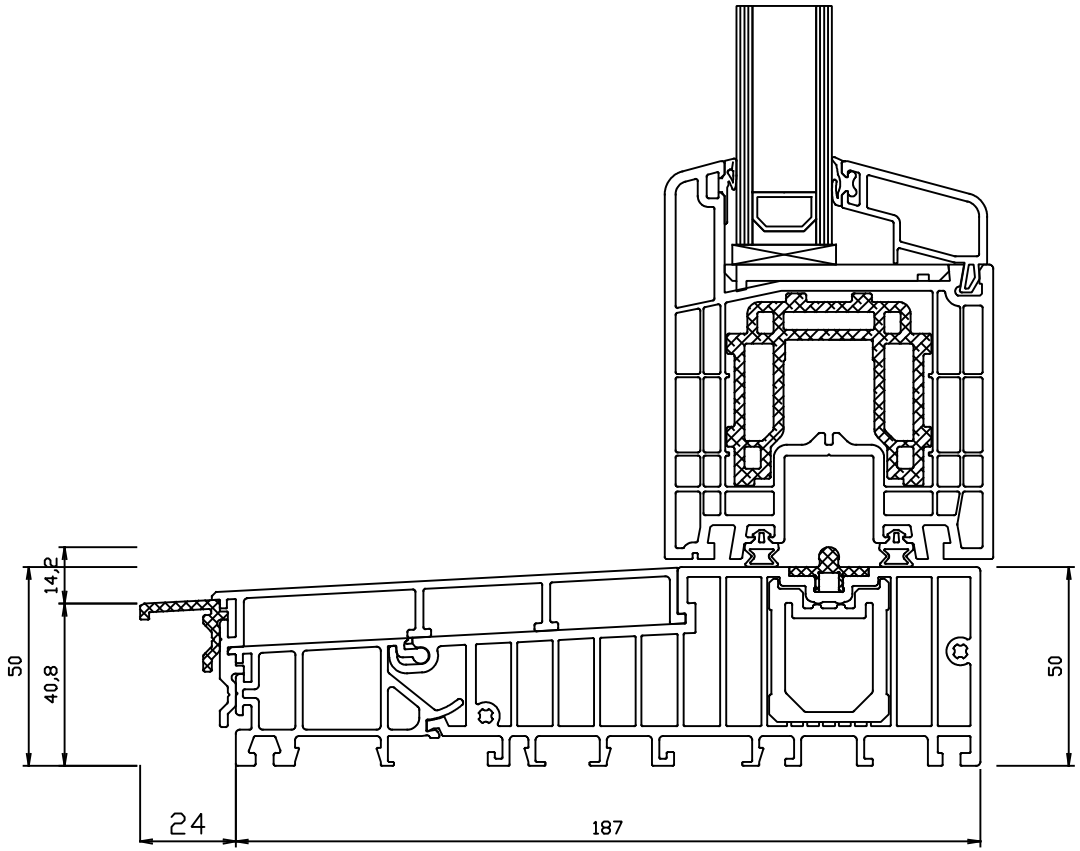

KUFA® Raamsystemen

Detail: T9-F04-OD2 Eco Pass

Schaal 1:2

Aan deze detailleringen kunnen geen rechten worden ontleend

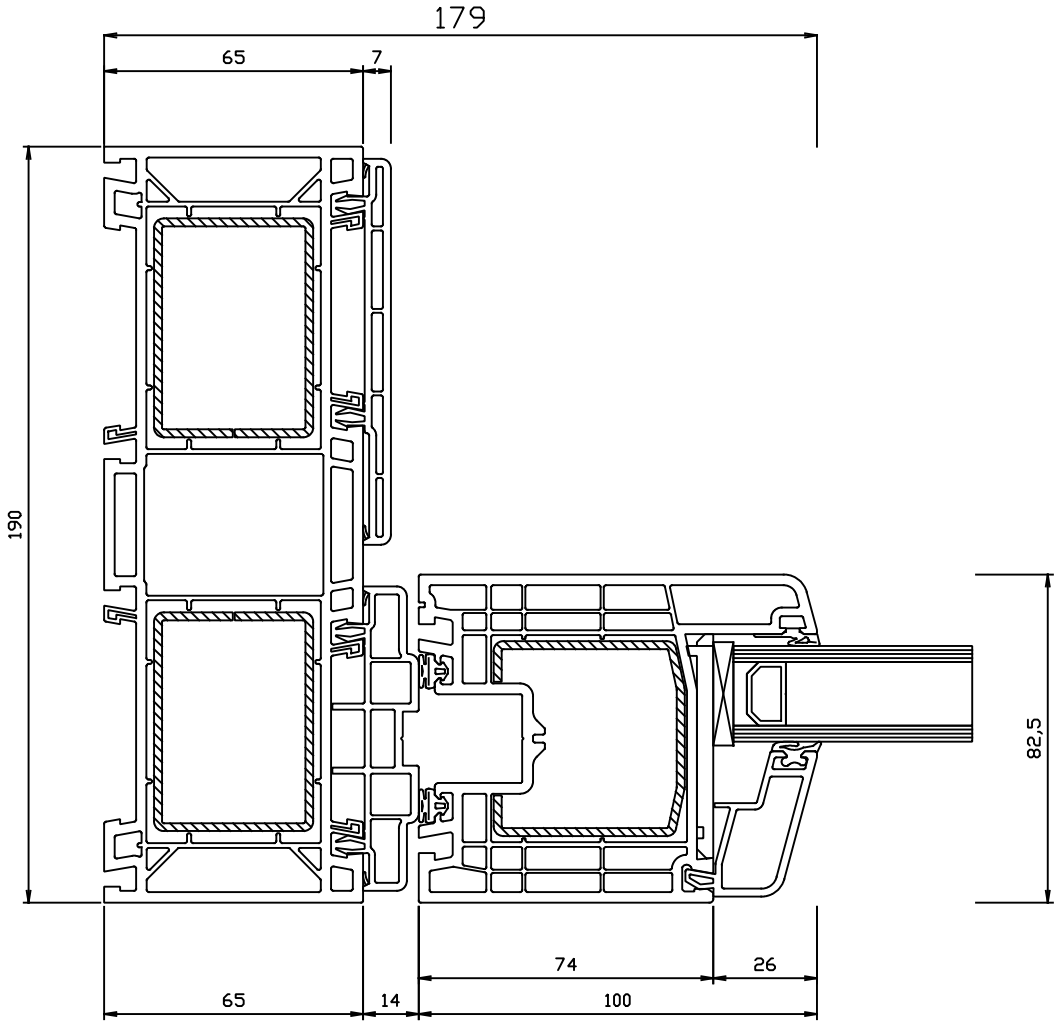

KUFA Raamsystemen

Detail: T9-F01-LS

Schaal 1:2

Aan deze detailleringen kunnen geen rechten worden ontleend

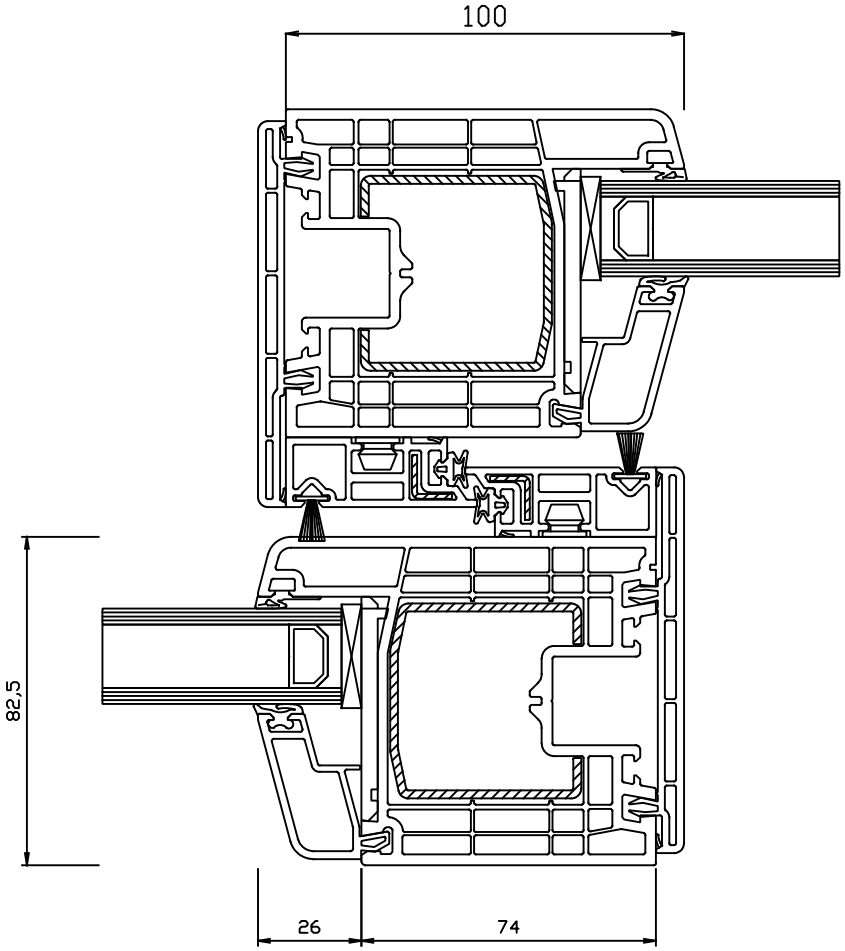

KUFA Raamsystemen

Detail: T9-F02-MS

Schaal 1:2

Aan deze detailleringen kunnen geen rechten worden ontleend

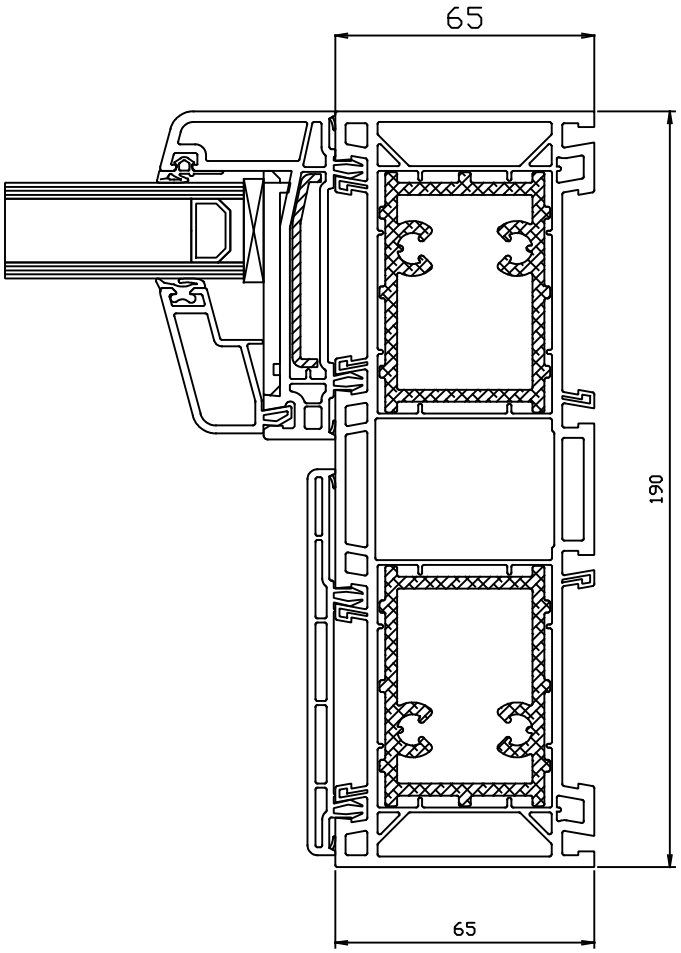

KUFA Raamsystemen

Detail: T9-F03-RS

Schaal 1:2

Aan deze detailleringen kunnen geen rechten worden ontleend

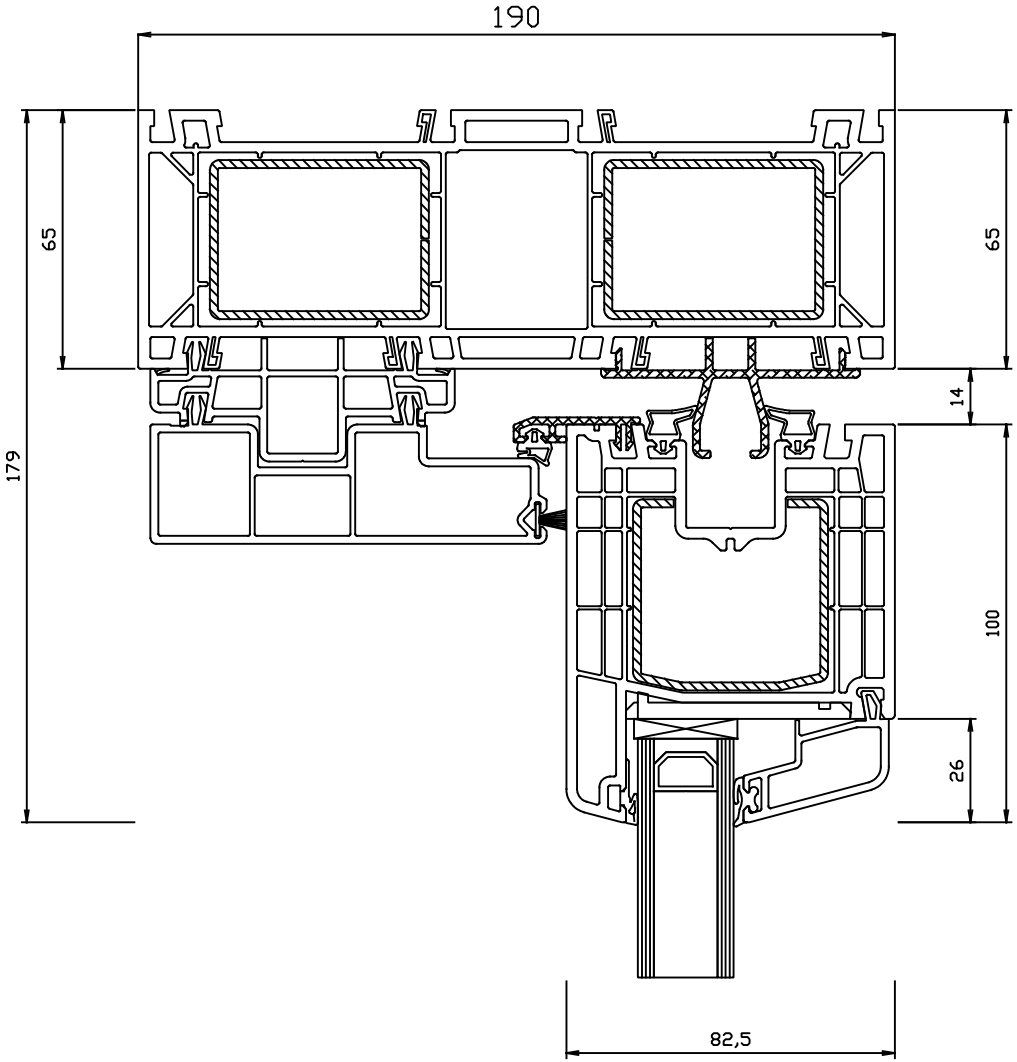

KUFA Raamsystemen

Detail: T9-F05-BD

Schaal 1:2

Aan deze detailleringen kunnen geen rechten worden ontleend

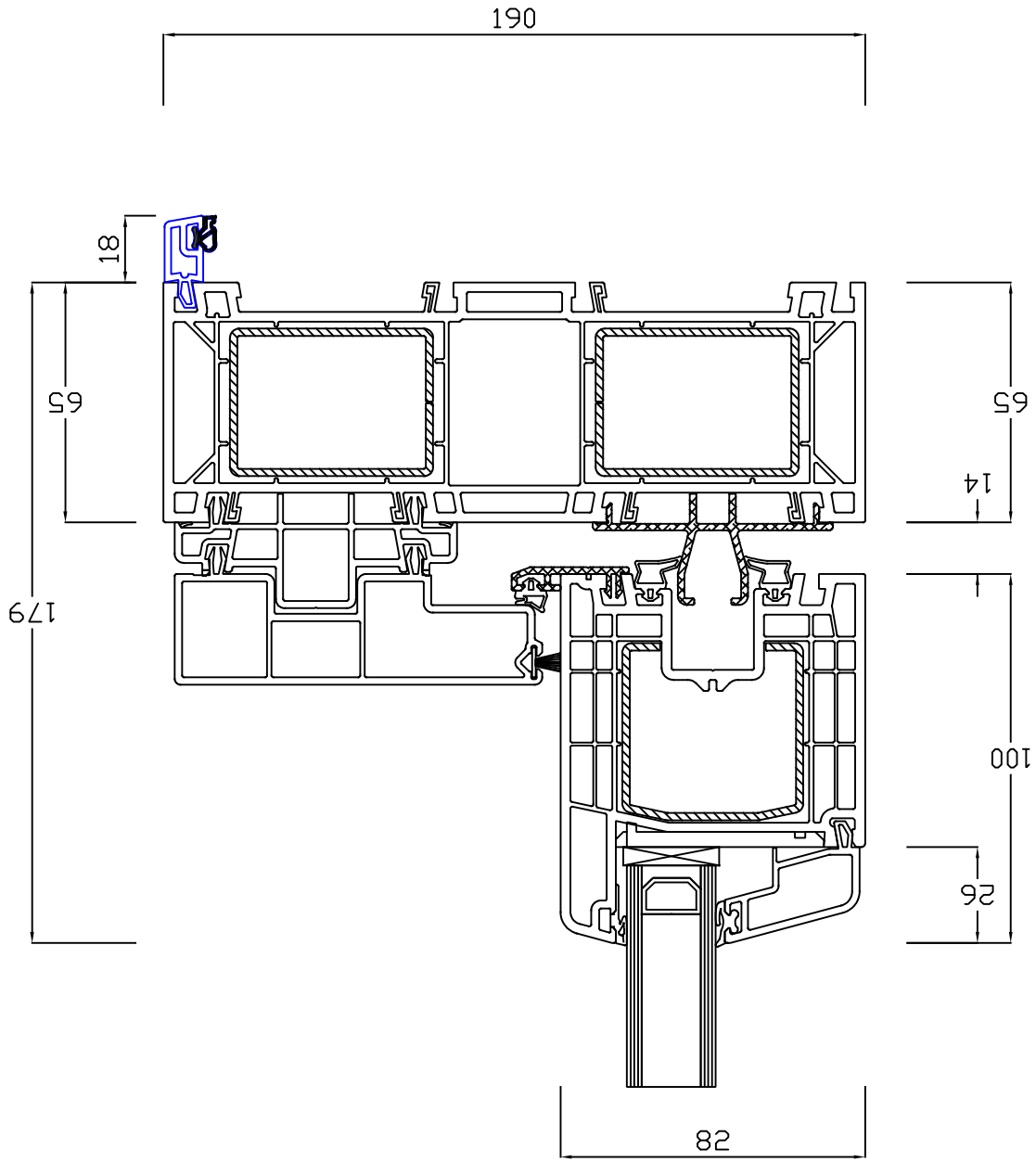

Detail: T9-F05-BD met aanslag

Schaal 1:2

Aan deze detailleringen kunnen geen rechten worden ontleend